HEATSCOPE®

ORIGINELE MONTAGE- EN GEBRUIKSAANWIJZING

NL

Elektrische ambiente carbon warmtestraler
voor binnen en overdekte buitenruimtes

MANUEL ORIGINAL D'INSTALLATION ET MODE D'EMPLOI

FR

Electric ambient carbon radiant heater
for indoor and outdoor areas

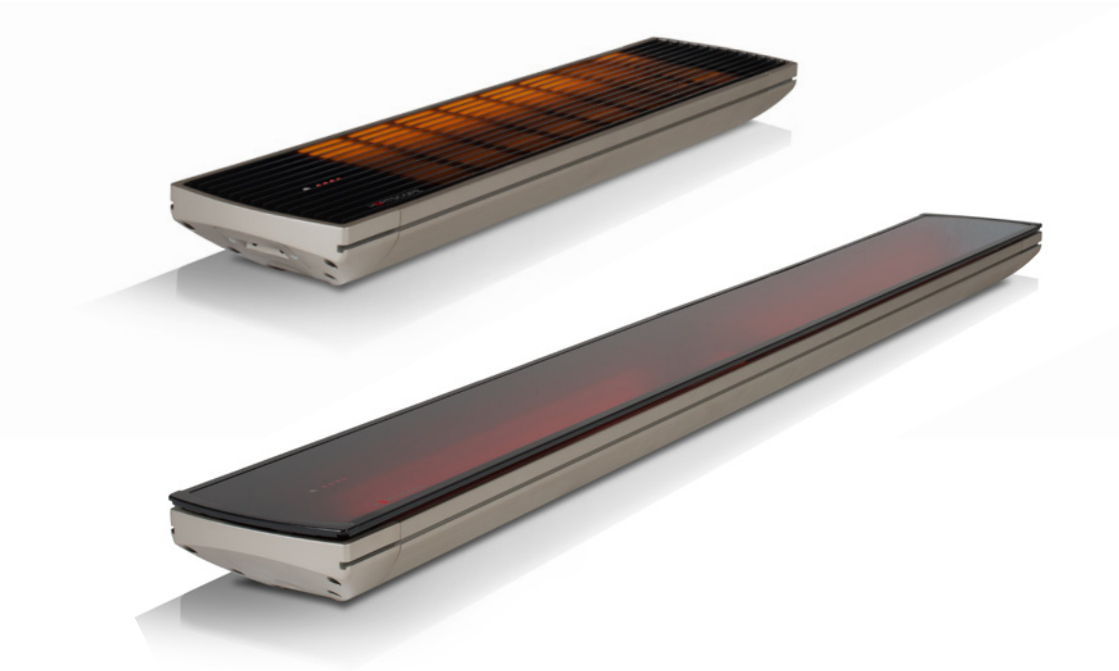

RoHS COMPLIANT 2002/95/EC

CE

Made in Germany

Art.-Nr.: 19-010

Plafondmontage / Installation en plafond

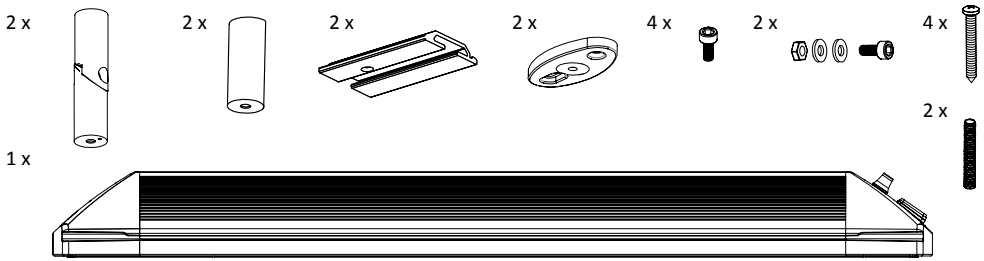

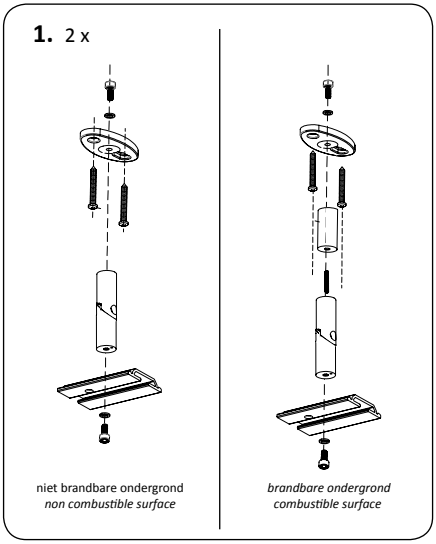

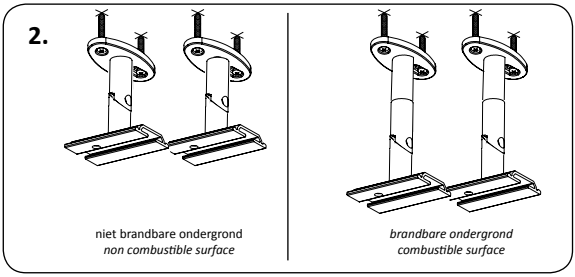

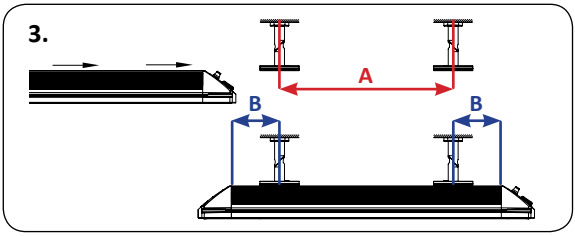

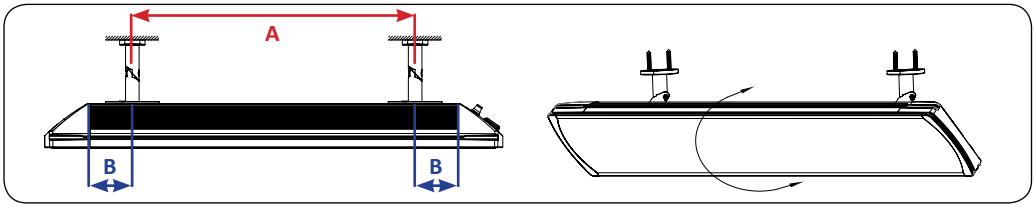

Model *chauffages puissance*	Lengte *longueur*	Afstand A *écart A*	Afstand B *écart B*
MHS-SM1600 / MHS-SP1600	600 mm	< 240 mm	> 100 mm
MHS-SM2200 / MHS-SP2200	670 mm	< 240 mm	> 135 mm
MHS-SM2800 / MHS-SP2800	810 mm	< 300 mm	> 175 mm

Model *chauffages puissance*	Lengte *longueur*	Afstand A *écart A*	Afstand B *écart B*
MHS-VT1600 / MHS-VE1600	810 mm	< 300 mm	> 175 mm
MHS-VT2200 / MHS-VE2200	1160 mm	< 650 mm	> 175 mm
MHS-VT3200 / MHS-VE3200	1660 mm	< 1150 mm	> 175 mm

Wandmontage / Montage au mur

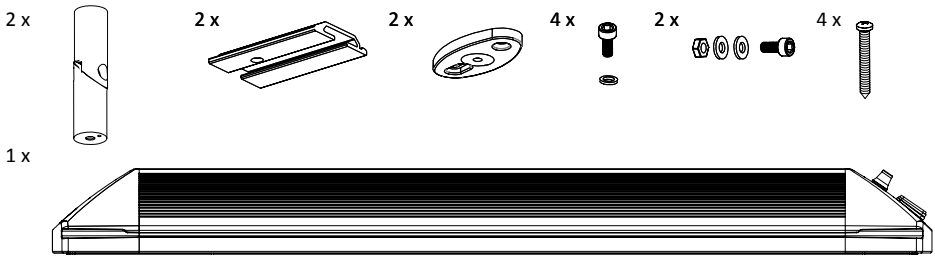

1. 2 x

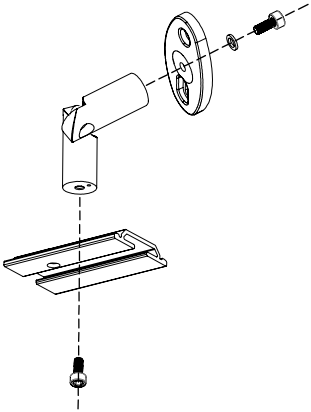

2.

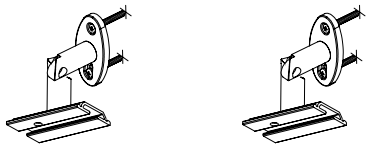

3.

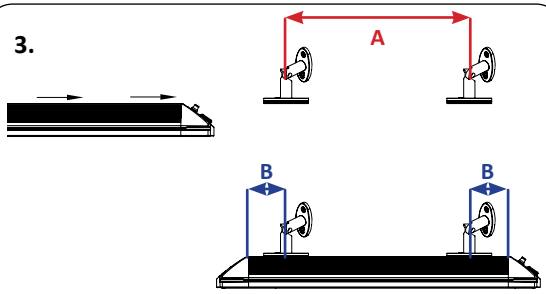

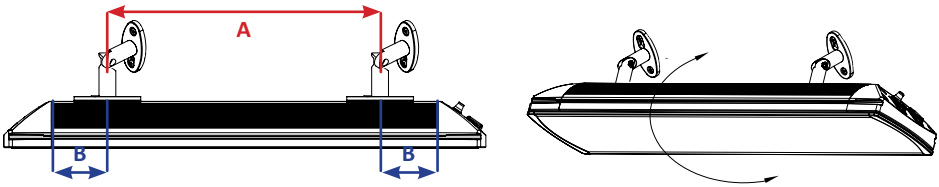

De beluchtingsopeningen aan de achterkant dienen te allen tijde tenminste met afstand B te worden vrijgehouden – A geeft de maximum afstand aan en kan, afhankelijk van de installatie situatie ook worden gereduceerd.

La ventilation devoit avoir ouvert à écart B – écart A est le min. distance à l'intérieur entre les fixations (plus grand distance est possible).

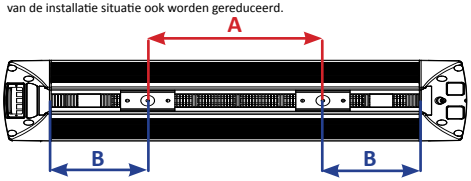

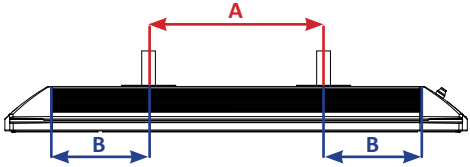

NL

Geachte klant,

hartelijk dank dat u voor een elektrische HEATSCOPE® warmtestraler heeft gekozen. De zogenaamde ambiente straler op infraroodbasis wordt onder hoogste kwaliteitsaspecten en volgens geldende CE/EN/DIN standaards en EU richtlijnen in Duitsland geproduceerd. Er wordt uitsluitend gebruik gemaakt van gecontroleerde milieubewuste materialen en componenten.

Fast medium wave HEATSCOPE® carbon warmtestralers (infrarood stralers met snelle middengolf) zijn geconcipieerd voor de huiselijke en de bedrijfsomgeving en creëren binnen enkele seconden warmte daar, waar ze benodigd wordt - op uw werkplek, op terrassen, in serres, in paviljoens en aangewezen rookplekken, veranda's, binnenplaatsen en balkons. De infraroodstraler maakt het, onder ideale omstandigheden, mogelijk, de warmte doelgericht over een afstand van tot 3 m te transporteren. Bij correcte installatie van de warmtestraler is een energiebesparing van 30-40% ten opzichte van gebruikelijke halogeenstralers met hetzelfde vermogen mogelijk. Dit is te danken aan de gebruikte carboontechnologie in combinatie met een gepatenteerd, hoog efficiënt reflector- en beluchtingssysteem (patent aangevraagd).

Lees voor de installatie deze gebruiksaanwijzing zorgvuldig en volg de individuele stappen nauwkeurig, om mogelijke gevaren voor u, uw familie, vrienden en kennissen uit te sluiten. Neem bij onduidelijkheden contact op met de verkoper of de producent.

Bewaar de handleiding goed om deze eventueel later te kunnen raadplegen. Geef deze handleiding mee aan elke mogelijke navolgende bezitter van deze HEATSCOPE®. Voeg eventueel later ontvangen toevoegingen in de handleiding bij.

Indien u deze handleiding kwijtraakt vraag een nieuwe aan bij de verkoper of de producent.

Controleer voor de installatie dat de elektrische spanning overeenkomt met diegene die op het typebordje van uw HEATSCOPE® staat aangegeven.

Deze handleiding is uitsluitend bedoeld voor de beschikbare serie producten. Bij producties op maat kunnen afwijkingen van de technische data, de montagerichtlijnen en de afmetingen mogelijk zijn.

1. Afmetingen & specificaties

Art.-Nr.	Kleur	Vermogen	Gewicht	Afmetingen (inkl. bevestiging)
MHS-SM1600BK.100 / MHS-SP1600BK.100	Voorkant: zwart Behuizing: titaan	1600 W	3,5 kg	600 x 184 x 82 mm
MHS-SM2200BK.100 / MHS-SP2200BK.100		2200 W	4,0 kg	670 x 184 x 82 mm
MHS-SM2800BK.100 / MHS-SP2800BK.100		2800 W	4,5 kg	810 x 184 x 82 mm
MHS-SM1600WT.100 / MHS-SP1600WT.100	Voorkant: wit Behuizing: wit	1600 W	3,5 kg	600 x 184 x 82 mm
MHS-SM2200WT.100 / MHS-SP2200WT.100		2200 W	4,0 kg	670 x 184 x 82 mm
MHS-SM2800WT.100 / MHS-SP2800WT.100		2800 W	4,5 kg	810 x 184 x 82 mm
MHS-VT1600BK.100 / MHS-VE1600BK.100	Voorkant: zwart Behuizing: titaan	1600 W	6,0 kg	810 x 184 x 90 mm
MHS-VT2200BK.100 / MHS-VE2200BK.100		2200 W	8,0 kg	1160 x 184 x 90 mm
MHS-VT3200BK.100 / MHS-VE3200BK.100		3200 W	11,0 kg	1660 x 184 x 90 mm
MHS-VT1600WT.100 / MHS-VE1600WT.100	Voorkant: wit Behuizing: wit	1600 W	6,0 kg	810 x 184 x 90 mm
MHS-VT2200WT.100 / MHS-VE2200WT.100		2200 W	8,0 kg	1160 x 184 x 90 mm
MHS-VT3200WT.100 / MHS-VE3200WT.100		3200 W	11,0 kg	1660 x 184 x 90 mm

2. Toepassing & modellen

HEATSCOPE® SPOT

zwart resp. wit gecoat lamellen veiligheidsrooster • titaankleurige resp. wit gecoate aluminiumbehuizing • energie efficiënte dubbele carbon warmte-elementen met gesatineerd oppervlak • gepatenteerd reflectorverwarmingssysteem met beluchte achterkant (patent aangevraagd) • inclusief montagetoebehoren voor wand- of plafondinstallatie • zichtbaar licht: <600 lux • straal efficiëntie: > 94% • maximaal vermogen in < 15 seconden

HEATSCOPE® SPOT - manuele afstelling, 4-aderige kabel
SPECIFICATIES: AAN/UIT + twee manueel schakelbare verwarmingsstanden extern (100% of 50%)

MHS-SM1600BK.100, MHS-SM2200BK.100, MHS-SM2800BK.100
MHS-SM1600WT.100, MHS-SM2200WT.100, MHS-SM2800WT.100

HEATSCOPE® SPOT – stappenschakelaar, op afstand bedienbaar, 3-aderige kabel
SPECIFICATIES: AAN/UIT + drie op afstand bedienbare verwarmingsstanden (100%, 80% of 50%), IR-afstandsbediening

MHS-SP1600BK.100, MHS-SP2200BK.100, MHS-SP2800BK.100
MHS-SP1600WT.100, MHS-SP2200WT.100, MHS-SP2800WT.100

HEATSCOPE® VISION

zwart resp. wit industrie-glas-keramiek front-screen (SCHOTT NEXTREMA®) • titaankleurige resp. wit gecoate aluminiumbehuizing • energie efficiënte dubbele carbon warmte-elementen met gesatineerd oppervlak • gepatenteerd reflectorverwarmingssysteem met beluchte achterkant (patent aangevraagd) • inclusief montagetoebehoren voor wand- of plafondinstallatie • zichtbaar licht: < 300 Lux • straal efficiëntie: ≥ 90% • maximaal vermogen in < 30 seconden

HEATSCOPE® VISION – manuele afstelling, 4-aderige kabel
SPECIFICATIES: AAN/UIT + twee manueel schakelbare verwarmingsstanden extern (100% of 50%)

MHS-VE1600BK.100, MHS-VE2200BK.100, MHS-VE3200BK.100
MHS-VE1600WT.100, MHS-VE2200WT.100, MHS-VE3200WT.100

HEATSCOPE® VISION – stappenschakelaar, op afstand bedienbaar, 3-aderige kabel
SPECIFICATIES: AAN/UIT + drie op afstand bedienbare verwarmingsstanden (100%, 80% of 50%), IR-afstandsbediening

MHS-VT1600BK.100, MHS-VT2200BK.100, MHS-VT3200BK.100
MHS-VT1600WT.100, MHS-VT2200WT.100, MHS-VT3200WT.100

3. Veiligheidsadviezen

De lokale bouw- en brandveiligheidsvoorschriften dienen onder alle omstandigheden te worden nageleefd.

WAARSCHUWING: de verwarmingsapparatuur mag niet worden gebruikt in kleine ruimtes die worden bewoond door personen, die niet zelfstandig de ruimte kunnen verlaten, tenzij een continue controle is gewaarborgd.

1.

Controleer uw HEATSCOPE® warmtestraler en het toebehoor op compleetheid en eventuele beschadigingen. Indien de behuizing of de reflector is gedeformeerd, beschadigd, of het verwarmingselement gebroken, neem de HEATSCOPE® dan niet in gebruik, maar neem contact op met de verkoper of de producent. De bedrading mag niet gekneusd of beschadigd zijn.

Als het apparaat of de toebehoren defect zijn, scheuren, breuken of andere beschadigingen hebben, mag het apparaat niet meer in gebruik worden genomen en dient te worden gerepareerd. Hiervoor dient de warmtestraler vakkundig van het stopcontact/energiebron te worden afgesloten, en te worden geretourneerd naar de producent of worden vernietigd. Het apparaat dient duidelijk te worden gekenmerkt tegen heringebruikname.

2.

De HEATSCOPE® is voorzien van een meerpolige “AAN/UIT” schakelaar. Men kan de warmtestraler óf door middel van een IR-afstandsbediening (afhankelijk van model), die wordt meegelverd, óf direct aan het apparaat door middel van de schakelaar manueel instellen. Het aansluiten aan een isolatieschakelaar en een zekering is verplicht.

De HEATSCOPE® warmtestraler kan ook door een professioneel installatiebedrijf met een vaste aansluiting worden geïnstalleerd. Hierbij dient in de toeleiding een meerpolige isolatieschakelaar te worden ingebouwd.

3.

Het apparaat mag uitsluitend met een goedgekeurde schakelaar en/of onderbreker in gebruik worden genomen. De straler is standaard van een open kabel zonder stekker voor de elektrische aansluiting voorzien.

4.

HEATSCOPE® warmtestralers moeten met een minimale afstand vanaf de onderkant van het apparaat van 180 cm naar de bodem en veiligheidsafstanden naar wand en plafond volgens deze handleiding (zie onder) worden geïnstalleerd. Houd textiel en andere licht ontvlambare stoffen in de buurt van de HEATSCOPE® ten minste 150 cm van de warmtebron vandaan.

5.

De straler mag niet direct onder een stopcontact/elektrische aansluiting worden gemonteerd. Vanaf de zijkanten dient een veiligheidsafstand van minimaal 10 cm naar het volgende stopcontact/elektrische aansluiting te worden aangehouden. Stopcontacten/elektrische aansluitingen dienen te allen tijde vrij toegankelijk te zijn en aan de volgende specificaties te voldoen: 220-240 V AC ~/ 50 Hz, 16 A met een 16 A zekering. Er wordt aanbevolen geen verdere verbruikers met deze elektrische aansluiting te verbinden.

6.

De HEATSCOPE® heeft de veiligheidsklassen IP 44 (beveiligd tegen stof en spatwater). In ieder geval is voldoende bescherming tegen directe weersinvloeden van bovenaf (regen, spatwater, vallende voorwerpen, etc.) vereist; daarom dient elke HEATSCOPE® installatie onder een afdak, overkapping of dergelijke te worden voorgenomen of te worden voorzien van de optioneel verkrijgbare weerbescherming.

7.

Volgens VDE 0100, deel 701 mag de warmtestraler alleen in bereik 3 in installatieruimtes met hoge vochtigheid (bad, spa, zwembad, etc.) worden geïnstalleerd - de afstand naar badkuip of douche moet tenminste 100 cm

bedragen, de afstand naar een zwembad minimaal 200 cm. Als de HEATSCOPE® in een zoals hier beschreven omgeving met hoge vochtigheid wordt gemonteerd, dienen de schakelaar of andere bedieningselementen dusdanig te worden aangebracht, dat ze niet door personen, die in direct contact met water staan, kunnen worden aangeraakt. Badstralers mogen niet in gebruik worden genomen met een separate automatische thermostaat of timer. Bij de installatie in badkamers moet, zodra de straler wordt ingeschakeld, volgens CE-standaard te allen tijde minstens één warmte element zichtbaar “gloeien“.

8.

Zodra het apparaat met een elektrische bron is verbonden en door een “AAN/ON” schakelaar of een andere bedienoptie is ingeschakeld, duurt het maximaal 15-30 seconden, tot de warmtestraler zijn bedrijfstemperatuur heeft bereikt.

9.

WAARSCHUWING: Verbrandingsgevaar!

Het glas resp. het beschermrooster aan de voorkant van de warmtestraler worden zeer heet.

De voorkant van de straler nooit gedeeltelijk of helemaal afdekken. Raak geen enkel onderdeel van de HEATSCOPE® gedurende het gebruik tot minimaal 30 minuten na het uitschakelen aan.

10.

Het drogen van textiel, kleding en andere materialen met behulp van de HEATSCOPE® is voor uw eigen veiligheid verboden. Bij het afdekken van de warmtestraler bestaat verhoogd brandgevaar! Houd textiel en andere licht ontvlambare stoffen in de buurt van de HEATSCOPE® minstens 150 cm van de warmtebron vandaan.

11.

Let erop dat geen kabels, meubels, brandbare materialen of andere voorwerpen met het oppervlak van de warmtestraler in contact komen en dekt u het apparaat nooit af. Het apparaat mag nooit met isolatiemateriaal of vergelijkbare materialen worden afgedekt.

12.

Onderbreek de stroomtoevoer voordat u het apparaat reinigt, een hoek instelt of het apparaat demonteert. Bij een vast geïnstalleerde stroomtoevoer dient u deze vooraf met een meerpolige schakelaar te onderbreken..

13.

Wees voorzichtig bij het gebruik van het apparaat! Dit apparaat is niet bestemd voor gebruik door personen (waaronder kinderen) met gelimiteerde lichamelijke, zintuigelijke of verstandelijke vermogens of door personen met gebrek aan ervaring en/of gebrek aan kennis, tenzij deze door een voor hun veiligheid verantwoordelijke persoon worden gecontroleerd of aanwijzingen hebben gekregen, hoe het apparaat dient te worden bediend/gebruikt.

14.

Het apparaat mag nooit zonder toezicht in gebruik worden genomen. Kinderen dienen te allen tijde onder toezicht te zijn om veilig te stellen dat zij niet met het apparaat spelen, dit onbedoeld inschakelen of verstellen.

15.

Gebruik uitsluitend de meegeleverde toebehoren resp. origineel toebehoor dat is vrijgegeven door de producent. Vervanging van de bedrading of andere componenten van de HEATSCOPE® mag uitsluitend worden voorgenomen door een door de producent goedgekeurd, gespecialiseerd bedrijf of servicemedewerker.

16.

Let er op het apparaat na gebruik steeds weer uit te schakelen.

4. Uitpakken / Verpakking

Pak het apparaat en de toebehoren voorzichtig uit. Gebruik geen scherpe voorwerpen die de straler kunnen beschadigen, om de verpakking te openen.

Dit product is milieubewust verpakt. Alle direct via de handel in verkeer gebrachte HEATSCOPE® verpakkingen zijn gecertificeerd volgens §6 van de Duitse verpakkingsverordening. Zodoende kunnen alle HEATSCOPE® verpakkingen milieubewust worden verwijderd. Hierbij dienen de geldende wettelijke voorschriften in acht te worden genomen. Verdere informatie hierover verstrekken wij graag op aanvraag.

Onderhoudsadvies!

Belangrijk! Vóór de eerste ingebruikname het oppervlak met een vochtige doek afvegen. Gebruik geen reinigingsmiddelen met alkalische inhoudsstoffen, zoals natriumhydroxide, zeep, tenside of oplosmiddel/alcohol.

5. Montage-aanleiding

Op de afbeelding op de eerste twee pagina's worden de verschillende montagemogelijkheden van de HEATSCOPE® warmtestraler afgebeeld

Let er op dat de straler veilig en stevig met het montage-oppervlak is verbonden. De te bevestigende elementen dienen een trek- en scheerstevigheid van minstens het drievoudige gewicht van de te monteren warmtestraler inclusief toebehoren te hebben. Gebruik voor de bevestiging de voor het montage-oppervlak toepasselijke en nodige schroeven en pluggen (meegeleverd).

Let erop, dat u steeds twee montage-elementen nodig heeft om uw apparaat veilig te bevestigen.

Let hierbij nauwkeurig op de minimale montage afmetingen in het hoofdstuk "minimale afstanden".

In ieder geval dient de warmtestraler voldoende te worden beveiligd tegen directe weersinvloeden van bovenaf (regen, spatwater, vallende voorwerpen, etc.); daarom dient elke HEATSCOPE® installatie te worden voorgenomen onder een overkapping, een afdak of dergelijke of te worden voorzien van een optioneel verkrijgbare weerbescherming.

6. Gebruik, montagehandleiding en minimale afstanden

Na succesvolle installatie/montage kunt u het apparaat in gebruik nemen..

De HEATSCOPE® is uitgerust met een meerpolige “AAN/UIT” schakelaar. De straler kan direct aan het apparaat manueel of met een meegeleverde IR-afstandsbediening (afhankelijk van model) worden bediend. Het aansluiten aan een aardlekschakelaar en een zekering is verplicht.

Het apparaat mag alleen worden gemonteerd in tegen regen- en stof beveiligde binnen- of buitenruimten. Zijwaarts spatwater is geen probleem, maar de straler dient tegen directe weersinvloeden van bovenaf te worden beschermd door middel van een afdak, de optioneel verkrijgbare weerbescherming of dergelijke.

De HEATSCOPE® warmtestraler dient te worden geïnstalleerd op een minimale hoogte van 180 cm en met een minimale afstand van 40 cm tot elke aangrenzende muur of wand, de straler dient een minimale afstand van 10 cm te hebben ten opzichte van het achterliggende montage-oppervlak (deze afstand wordt bereikt indien u gebruik maakt van het meegeleverde bevestigingsmateriaal). Mogelijk dient u volgens de geldende lokale brandveiligheidsvoorschriften verdere veiligheidsmaatregelen te treffen, in het bijzonder bij brandbare montage-oppervlakken.

Direct boven de straler mag geen stopcontact of elektrische aansluiting zijn aangebracht, bovendien dient de HEATSCOPE® een minimale zijwaartse afstand van 10 cm van elk stopcontact te hebben.

Alle elektrische leidingen dienen dusdaning te worden verlegd, dat ze op geen enkel moment met de straler in contact kunnen komen.

De aangegeven afstanden zijn minimale afstanden en kunnen afwijken van de geldende lokale bouw- en brandveiligheidsvoorschriften. Deze zijn in ieder geval bindend en dienen te worden opgevolgd.

De afgebeelde montage-oppervlakken dienen tenminste aan de brandveiligheidsklasse A2 te voldoen.

Voorgeschreven afstanden ten opzichte van brandbare montage-oppervlakken:

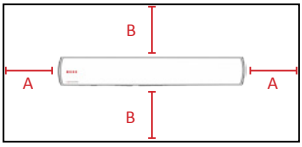

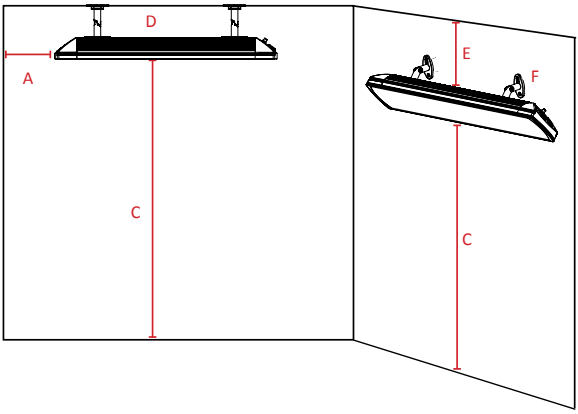

A	min. 40 cm
B	min. 50 cm
C	min. 180 cm
D	min. 17 cm (wordt bereikt indien u het meegeleverde bevestigingsmateriaal gebruikt)
E	min. 20 cm (bij een stralingshoek < 45°)
F	min. 10 cm (wordt bereikt indien u het meegeleverde bevestigingsmateriaal gebruikt)

7. Bediening

De HEATSCOPE® heeft aan de linkerkant in de besturingseenheid 4 LED's. De linker LED is aan, wanneer de straler gereed is voor gebruik. De drie kleinere LED's rechts ernaast geven de individuele verwarmingsstanden aan. Bij stralers met manuele besturing zijn bij gebruik altijd ten minste twee LED's verlicht. Bij op afstand bestuurbare stralers geeft de linker LED de stand-by modus aan.

Standby LED	Stand indicator LED's

7.1. Manuele bediening

De volgende stralers (zie serienummer op de behuizing) worden zonder afstandsbediening uitgeleverd en kunnen direct aan het apparaat of per 4-aderige kabel via een externe schakelaar manueel worden bediend:

MHS-SM1600BK.100, MHS-SM2200BK.100, MHS-SM2800BK.100, MHS-SM1600WT.100, MHS-SM2200WT.100, MHS-SM2800WT.100
MHS-VE1600BK.100, MHS-VE2200BK.100, MHS-VE3200BK.100, MHS-VE1600WT.100, MHS-VE2200WT.100, MHS-VE3200WT.100

U herkent deze straler types aan de twee volgende schakelaars aan de zijkant van de behuizing:

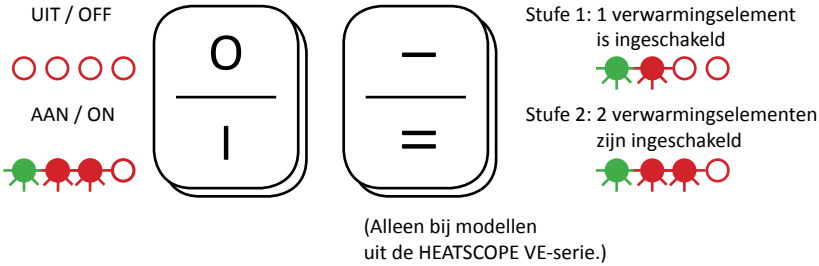

Met de "AAN/UIT" (ON/OFF) schakelaar schakelt u het apparaat aan ("I") of uit ("O").

Nadat het apparaat is ingeschakeld kunt u met de schakelaar of één("-") of alle twee verwarmingselementen ("=") aan of uitschakelen (alleen bij HEATSCOPE® VE-modellen).

7.2. Besturing via IR-afstandsbediening

De volgende stralers (serienummer op de behuizing) worden met IR-afstandsbediening geleverd en kunnen na eenmalig aanzetten per "AAN/UIT" (ON/OFF) schakelaar in drie stappen (50%, 80%, 100%) worden geregeld

MHS-SP1600BK.100, MHS-SP2200BK.100, MHS-SP2800BK.100, MHS-SP1600WT.100, MHS-SP2200WT.100, MHS-SP2800WT.100
MHS-VT1600BK.100, MHS-VT2200BK.100, MHS-VT3200BK.100, MHS-VT1600WT.100, MHS-VT2200WT.100, MHS-VT3200WT.100

U herkent deze straler types aan: één enkele schakelaar aan de zijkant van de behuizing en de blauwe stand-by LED:

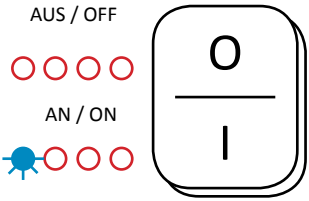

Er wordt tevens een infrarood afstandsbediening meegeleverd met die u de straler in drie stappen (50%, 80% en 100% vermogen) kunt regelen, indien u met de afstandsbediening op de LED's wijst en de respectievelijke knopjes drukt:

AAN/UIT ON/OFF	⏻
UP + 1 Stand	▲
DOWN - 1 Stand	▼
MIN. MAX.	⊸

Zo schakelt u uw HEATSCOPE® warmtestraler per IR-afstandsbediening op de verschillende verwarmingsstanden:

Stand-by - de warmtestraler is gereed voor gebruik.

Druk de AAN/UIT – ON/OFF knop.

De straler is op stand 3 (100% vermogen) ingeschakeld

Druk de DOWN of UP toets; zo schakelt u het vermogen naar beneden of naar boven.

De straler is op stand 2 (80% vermogen) ingeschakeld.

Druk de DOWN of UP toets; zo schakelt u het vermogen naar beneden of naar boven.

De straler is op stand 1 (50% vermogen) ingeschakeld.

Door het drukken van de MIN/MAX toets schakelt u de straler op maximaal (100%) resp. minimaal (50%) vermogen.

Door het nogmaals drukken van de AAN/UIT – ON/OFF toets schakelt u de straler weer in de stand-by modus.

8. Onderhoud en service

Voor reiniging en onderhoud dient de HEATSCOPE® altijd van het stroomnet te worden ontkoppeld en, indien vast ingebouwd, door middel van de meerpolige schakelaar volledig uitgeschakeld te worden. Vergewist u zich altijd dat het apparaat is afgekoeld, wacht na het laatste gebruik minstens 60 minuten, voordat u met de reiniging begint.

Alle oppervlakken mogen alleen met een vochtige doek worden gereinigd. Gebruik nooit reinigers met alkalische inhoudsstoffen zoals bijvoorbeeld natriumhydroxide, zeep, tenside of oplosmiddelen zoals alcohol.

Voor de reflector en de verwarmingselementen gebruikt u uitsluitend een zachte doek of een penseel.

Vervanging van de bedrading of de vaste meerpolige schakelaar mag uitsluitend worden voorgenomen door een door de producent goedgekeurd, gespecialiseerd bedrijf of servicemedewerker. Vervanging van verwarmingselementen of andere componenten mag uitsluitend worden voorgenomen door en door de producent aangewezen gespecialiseerd bedrijf of servicemedewerker.

Voor zelf voorgenomen of in opdracht gegeven reparaties bestaat geen garantie. Door onvakkundige reparaties, montage of bediening komt elke garantie te vervallen.

9. Garantie

De HEATSCOPE® heeft een garantie van 24 maanden. De garantieperiode begint op de dag dat het nieuwe apparaat is aangeschaft. Slijtage of gebreken die deugdelijk gebruik van het apparaat nauwelijks beïnvloeden, zijn van de garantie uitgesloten. Garantie aanspraak moet door de originele factuur waarop de aankoopdatum en het model zijn aangegeven, worden nagewezen.

Afwikkeling van de garantie

Neem altijd eerst contact op met de producent. Stuur dan het defecte apparaat met de betreffende factuur en een gedetailleerde foutbeschrijving aan de producent. Het ingezonden apparaat wordt door de producent alleen in ontvangst genomen, wanneer het apparaat in een adequate transportverpakking wordt verzonden die het apparaat tijdens het transport tegen verdere beschadiging beschermt.

De producent zal naar eigen inschatting aan de garantie door middel van reparatie of vervanging van de defecte onderdelen of het defecte apparaat voldoen. Bij vervanging kunnen vorm en kleur minimaal van het oorspronkelijk verworven apparaat afwijken. Het begin van de garantieperiode wordt bepaald door de oorspronkelijke aankoopdatum deze wordt niet automatisch verlengd wanneer het apparaat door de producent is vervangen of gerepareerd.

Garantieuitsluitsel

Schade of gebreken die door onvakkundig gebruik, handhaving of opslag zijn veroorzaakt, evenals defecten die door gebruik van niet originele onderdelen of door het gebruik van niet door de producent aanbevolen toebehoor ontstaan, zijn niet in de garantie inbegrepen.

De garantie dekt geen schades, die zijn ontstaan door invloeden van buitenaf zoals bijvoorbeeld brand, bliksem of enige vorm van transportschade. De aansprakelijkheid voor vervolgschade bij personen of roerende of onroerende goederen zijn uitgesloten.

Als het serienummer van het apparaat is veranderd, verwijderd of onleesbaar is gemaakt, kan er geen aanspraak worden gemaakt op de garantie.

Alle garantie aanspraken komen te vervallen wanneer het apparaat door een niet door de producent geautoriseerde instantie wordt geopend, veranderd, gemodificeerd, omgebouwd, of gerepareerd.

10. Conformiteitsverklaring

De conformiteitsverklaring (CE, WEEE, RoHS) kunt u op aanvraag direct bij de producent verkrijgen.

11. Buitendienststelling / Verwijdering

Dit product is milieubewust verpakt. Alle direct via de handel in verkeer gebrachte verpakkingen zijn gecertificeerd volgens §6 van de Duitse verpakkingsverordening. Zodoende kunnen alle verpakkingen milieubewust worden verwijderd. Hierbij dienen de geldende wettelijke voorschriften in acht te worden genomen. Verdere informatie hierover verstrekken wij graag op aanvraag.

WEEE-Reg.-Nr.
DE 45650441

Na afloop van de productlevenscyclus van het apparaat kan dit door een vakman volgens geldende voorschriften uit bedrijf worden genomen en dient te worden beveiligd tegen heringebruikname.

Het apparaat dient op vakkundig en milieubewust te worden vernietigd. Hierbij dienen de geldende wettelijke voorschriften te worden nageleefd.

RoHS COMPLIANT 2002 / 95 / EC

12. Technische gegevens

	HEATSCOPE® SPOT	HEATSCOPE® VISION
Spanning	220-240 V AC ~ / 50 Hz	220-240V AC ~ / 50 Hz
Vermogen	1600 W / 2200 W / 2800 W	1600 W / 2200 W / 3200 W
Stroomsterkte	7,83 A / 9,57 A / 12,17 A	6,96 A / 9,57 A / 13,91 A
Kabel	1,75 m / 3 x 1,5 mm^2 1,75 m / 4 x 1,0 mm^2 1,75 m / 4 x 1,5 mm^2	1,75 m / 3 x 1,5 mm^2 1,75 m / 4 x 1,0 mm^2 1,75 m / 4 x 1,5 mm^2
Temperatur oppervlak	400 °C	280-320 °C
Temperatur behuizing	max. bis zu 135 °C	max. bis zu 135 °C
Filament-temperatur	1200-1300 °C	1200-1300 °C
Kleur-Temperatur	1550-1650 K	1550-1650 K
Max. vermogen in	15 Sek.	30 Sek.
Zichtbar licht	< 600 Lux	< 300 Lux
Installatiehoogte	min. 1,8 m / max. 3 m	min. 1,8 m / max. 2,5 m
IP-veiligheidsklasse	IP 44 (met optioneel verkrijgbare weer-bescherming)	IP 44 (met optioneel verkrijgbare weer-bescherming)
Besturing manueel	ON/OFF + 100%, 50%	ON/OFF + 100%, 50%
Afstandsbediening	ON/OFF + 100%, 80%, 50% IR-Afstandsbediening	ON/OFF + 100%, 80%, 50% IR-Afstandsbediening

13. Elektrische installatie

Om de HEATSCOPE® correct aan te sluiten, dient u nauwkeurig op de dwarsdoorsnede van de meegeleverde bedrading te letten.

De volgende straler types (zie serienummer op de behuizing) worden met open 3-aderige kabel met de volgende dwarsdoorsnede uitgeleverd:

MHS-SP1600BK.100, MHS-SP2200BK.100, MHS-SP2800BK.100, MHS-SP1600WT.100, MHS-SP2200WT.100, MHS-SP2800WT.100
MHS-VT1600BK.100, MHS-VT2200BK.100, MHS-VT3200BK.100, MHS-VT1600WT.100, MHS-VT2200WT.100, MHS-VT3200WT.100

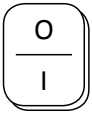

SP- en VT-modellen: Aan de straler dient de schakelaar „I“ te zijn verbonden!

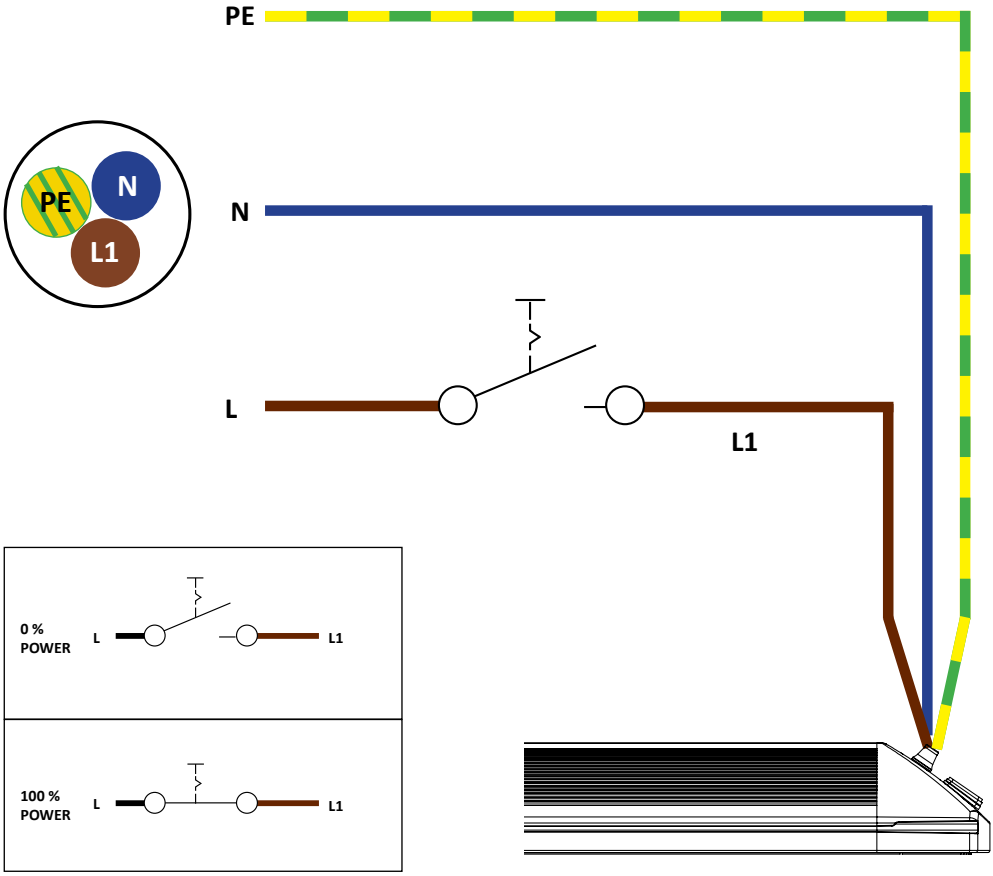

De volgende straler types (zie serienummer op de behuizing) worden met open 4-aderige kabel met de volgende dwarsdoorsnede uitgeleverd:

MHS-SM1600BK.100, MHS-SM2200BK.100, MHS-SM2800BK.100, MHS-SM1600WT.100, MHS-SM2200WT.100, MHS-SM2800WT.100
MHS-VE1600BK.100, MHS-VE2200BK.100, MHS-VE3200BK.100, MHS-VE1600WT.100, MHS-VE2200WT.100, MHS-VE3200WT.100

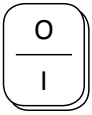

SM-modellen: Aan de straler dient de schakelaar „I“ te zijn verbonden!

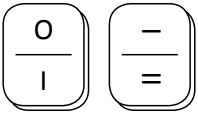

VE-modellen: Aan de straler dient de schakelaar „I“ en „=“te zijn verbonden!

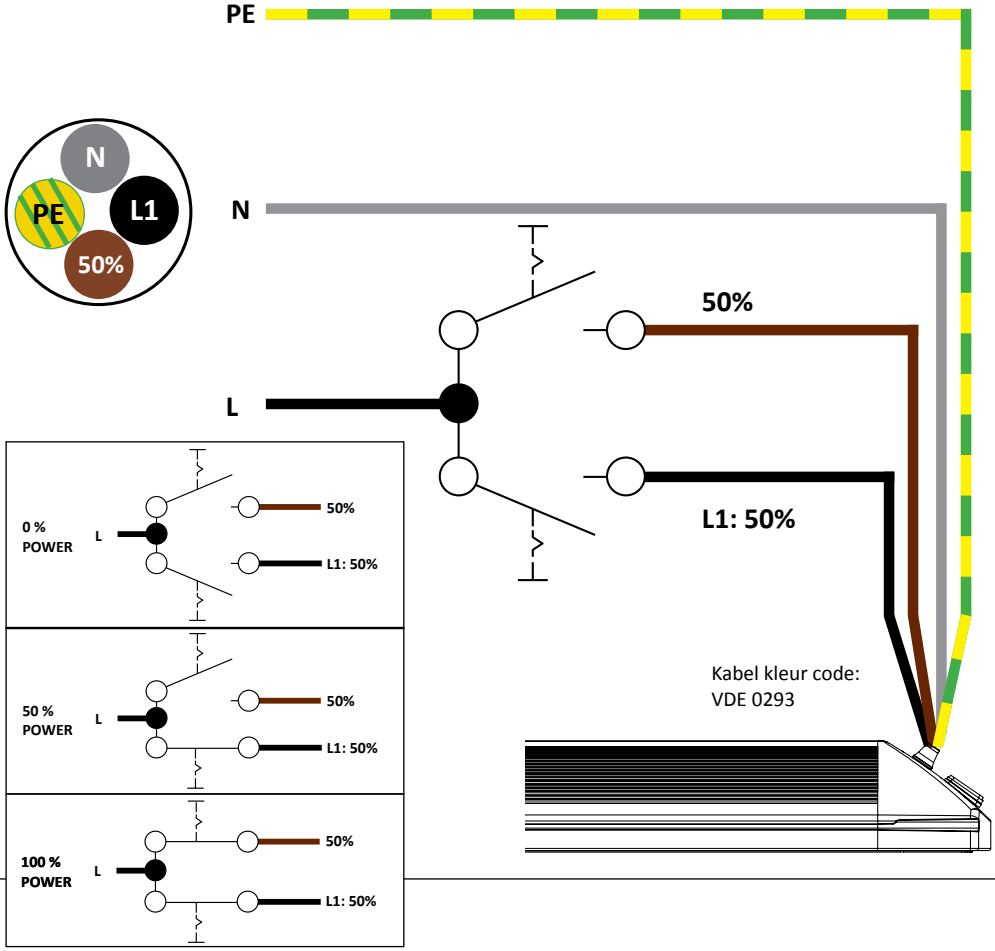

FR

Cher Client,

Merci d‘avoir choisi un chauffage électrique radiant HEATSCOPE®. Ce chauffage radiant infrarouge haut de gamme est fabriqué en Allemagne et est conforme aux normes CE/EN/DIN et aux directives de l‘UE. Sa fabrication utilise seulement des matériaux et des composants préalablement testés et écologiques.

Mis au point pour une utilisation privée et commerciale, les chauffages radiants carbone à ondes courtes-moyennes HEATSCOPE® produisent de la chaleur en quelques secondes partout où il y en a besoin : dans les cours intérieures, dans les serres et les vérandas, dans les pavillons et les zones fumeurs, dans les spas et les zones extérieures. Le chauffage radiant infrarouge vous permet de diffuser de la chaleur jusqu‘à une distance de 4 mètres, idéalement dans une direction spécifique. Lorsqu‘il est installé correctement, le chauffage radiant consomme 30 à 40% d‘énergie en moins que les chauffages radiants halogènes traditionnels pour un même rendement de chaleur. Ceci est rendu possible grâce à sa technologie carbone spécifique combinée à un réflecteur et à un système de ventilation brevetés et très performants.

Avant d‘installer l‘appareil, veuillez lire attentivement ce mode d‘emploi. Bien suivre les informations fournies afin d‘éviter tout danger pour vous, votre famille, vos amis et vos connaissances. Pour toute question, contactez le revendeur ou le fabricant.

Veuillez conserver ce mode d‘emploi dans un endroit sûr afin de pouvoir vous y référer plus tard si besoin. Pensez à transmettre le mode d‘emploi à tout propriétaire ultérieur de l‘appareil HEATSCOPE® et assurez-vous d‘y inclure tout supplément reçu avec l‘appareil.

En cas de perte du manuel, demandez-en une copie au vendeur ou au fabricant.

Avant l‘installation, assurez-vous que la tension de fonctionnement correspond bien à celle spécifiée sur la plaque signalétique de l‘appareil HEATSCOPE®.

Ce mode d‘emploi est destiné uniquement aux produits standards disponibles. Les données techniques, les exigences de montage et les dimensions des versions spéciales peuvent varier.

1. Dimensions et spécifications

Art.-Nr.	Couleur	Puissance	Poids	Dimensions (support compris)
MHS-SM1600BK.100 / MHS-SP1600BK.100	Avant : noir Corps : titane	1600 W	3,5 kg	600 x 184 x 82 mm
MHS-SM2200BK.100 / MHS-SP2200BK.100		2200 W	4,0 kg	670 x 184 x 82 mm
MHS-SM2800BK.100 / MHS-SP2800BK.100		2800 W	4,5 kg	810 x 184 x 82 mm
MHS-SM1600WT.100 / MHS-SP1600WT.100	Avant : blanc Corps : blanc	1600 W	3,5 kg	600 x 184 x 82 mm
MHS-SM2200WT.100 / MHS-SP2200WT.100		2200 W	4,0 kg	670 x 184 x 82 mm
MHS-SM2800WT.100 / MHS-SP2800WT.100		2800 W	4,5 kg	810 x 184 x 82 mm
MHS-VT1600BK.100 / MHS-VE1600BK.100	Avant : noir Corps : titane	1600 W	6,0 kg	810 x 184 x 90 mm
MHS-VT2200BK.100 / MHS-VE2200BK.100		2200 W	8,0 kg	1160 x 184 x 90 mm
MHS-VT3200BK.100 / MHS-VE3200BK.100		3200 W	11,0 kg	1660 x 184 x 90 mm
MHS-VT1600WT.100 / MHS-VE1600WT.100	Avant : blanc Corps : blanc	1600 W	6,0 kg	810 x 184 x 90 mm
MHS-VT2200WT.100 / MHS-VE2200WT.100		2200 W	8,0 kg	1160 x 184 x 90 mm
MHS-VT3200WT.100 / MHS-VE3200WT.100		3200 W	11,0 kg	1660 x 184 x 90 mm

2. Modèles et utilisation

HEATSCOPE® SPOT

grille de protection laquée noire ou blanche • corps en aluminium laqué titane ou laqué blanc • double lampe carbone surface satinée à haute efficacité énergétique • technologie brevetée du réflecteur avec arrière ventilé • fixations mur/plafond incluses • lumière visible : < 600 lux • efficacité thermique : > 94% • puissance maximum < 3 sec.

HEATSCOPE® SPOT – contrôle manuel, câble 4 pôles
SPECIFICATIONS : MARCHE/ARRET + deux niveaux de puissance commutables manuellement (100% ou 50%)

MHS-SM1600BK.100, MHS-SM2200BK.100, MHS-SM2800BK.100
MHS-SM1600WT.100, MHS-SM2200WT.100, MHS-SM2800WT.100

HEATSCOPE® SPOT – 3 niveaux de puissance, télécommandé, câble 3 pôles
SPECIFICATIONS : MARCHE/ARRET + trois niveaux de puissance télécommandés (100%, 80% ou 50%), télécommande IR

MHS-SP1600BK.100, MHS-SP2200BK.100, MHS-SP2800BK.100
MHS-SP1600WT.100, MHS-SP2200WT.100, MHS-SP2800WT.100

HEATSCOPE® VISION

vitre de protection vitrocéramique noire ou blanche • corps en aluminium laqué titane ou laqué blanc • double lampe carbone surface satinée à haute efficacité énergétique • technologie brevetée du réflecteur avec arrière ventilé • incluant fixation mur/plafond • lumière visible : < 300 lux • efficacité thermique : ≥ 90% • puissance maximum < 5 sec.

HEATSCOPE® VISION – télécommandé, câble 3 pôles
SPECIFICATIONS : MARCHE/ARRET + trois niveaux de puissance télécommandés (100%, 80% ou 50%), télécommande IR

MHS-VE1600BK.100, MHS-VE2200BK.100, MHS-VE3200BK.100
MHS-VE1600WT.100, MHS-VE2200WT.100, MHS-VE3200WT.100

HEATSCOPE® VISION – contrôle manuel, câble 4 pôles
SPECIFICATIONS : MARCHE/ARRET + deux niveaux de puissance manuels (100% ou 50%, externe)

MHS-VT1600BK.100, MHS-VT2200BK.100, MHS-VT3200BK.100
MHS-VT1600WT.100, MHS-VT2200WT.100, MHS-VT3200WT.100

3. Informations de sécurité

Les règlements locaux en matière de construction et de sécurité-incendie doivent être respectés.

ATTENTION : Le chauffage ne doit jamais être utilisé dans de petites pièces où vivent des personnes ne pouvant pas se déplacer sans assistance, à moins qu'une surveillance constante ne soit assurée.

1.

Veuillez vérifier que votre chauffage radiant HEATSCOPE® et ses accessoires sont au complet et non endommagés. Si le boîtier ou le réflecteur est déformé/endommagé ou que l'élément chauffant est cassé, n'utilisez surtout pas l'appareil HEATSCOPE®. Veuillez contacter le vendeur ou le fabricant.

Le câble ne doit pas être écrasé ou endommagé.

Si l'appareil ou les accessoires montrent des signes de malfaçon, de fissuration, de rupture ou autres dommages, cessez l'utilisation et faites-les réparer. Si tel est le cas, débranchez l'appareil de l'alimentation, renvoyez-le au fabricant ou jetez-le aux ordures. L'appareil doit être étiqueté de manière adéquate pour empêcher tout branchement ultérieur.

2.

Le HEATSCOPE® possède un interrupteur omnipolaire « MARCHE/ARRET ». L'appareil peut être contrôlé manuellement par le biais soit d'une télécommande IR (fournie, selon le modèle) soit d'un commutateur situé sur l'appareil lui-même. L'appareil doit être relié à un disjoncteur différentiel à courant résiduel ainsi qu'à un fusible.

Une entreprise spécialisée peut également installer le chauffage radiant HEATSCOPE® en utilisant le caisson d'encastrement optionnel et un câble de raccordement enfoui. Dans ce cas, un interrupteur omnipolaire doit être intégré au câble d'alimentation.

3.

L'appareil ne peut être utilisé qu'avec un système séparateur approuvé. Le chauffage est livré de série avec un câble distinct à extrémités libres pour des raisons de branchement.

4.

Lors de l'installation du chauffage radiant HEATSCOPE®, assurez-vous que le bord inférieur de l'appareil soit au moins à 180 cm du sol et que les distances de sécurité du mur et du plafond indiquées dans ce mode d'emploi (voir ci-dessous) sont respectées. Respectez toujours une distance d'au moins 150 cm avec les textiles et autres matériaux inflammables.

5.

Le chauffage radiant ne doit pas être directement installé sous une source/prise électrique. Les côtés de l'appareil doivent se trouver au moins à 10 cm de la source électrique la plus proche. Les prises/sources électriques doivent être accessibles à tout moment et être conformes aux spécifications suivantes : 220-240 V, 16 A avec fusible 16 A. Aucun autre type de charge ne peut être branché à cette source électrique.

6.

Le HEATSCOPE® possède la classe de protection IP 44 (poussières et projections d'eau). Néanmoins, il est conseillé d'installer l'appareil à l'abri de la pluie et de la poussière.

7.

Conformément aux normes VDE 0100, Partie 701, le chauffage radiant ne doit être installé que dans les zones de protection 3 dans les pièces où le taux d'humidité est élevé (salle de bain, spa, piscine etc.). La distance avec la baignoire ou la douche doit être d'au moins 100 cm et la distance avec la piscine d'au moins 200 cm.

Si le HEATSCOPE® est installé dans un tel environnement avec un taux d'humidité élevé, les interrupteurs et autres éléments de fonctionnement doivent être positionnés de façon à être hors de portée des personnes directement en contact avec l'eau. Les chauffages de salle de bain ne doivent pas être pilotés à partir d'un thermostat ou d'une minuterie automatique séparée. Lors de l'installation d'un chauffage radiant dans une salle de bain, la norme standard CE exige que le « rougeoiement » d'au moins un élément chauffant soit visible aussitôt l'appareil mis en marche.

8.

Aussitôt l'appareil branché à une source électrique et allumé à l'aide d'un interrupteur « MARCHE/ARRET » ou d'un autre élément de fonctionnement, cela prend maximum 10 secondes pour qu'il atteigne sa température de fonctionnement.

9.

La vitre ou la grille de protection avant devient très chaude lorsque l'appareil est allumé. PRUDENCE : Risques de brûlures !

Ne pas couvrir l'une ou l'autre partie de l'avant ou de la façade entière du chauffage radiant. Ne toucher aucune partie du HEATSCOPE® lors du fonctionnement et pendant au moins 60 minutes après l'avoir éteint.

10.

Pour votre propre sécurité, ne faites jamais sécher de linge ou autres matériaux à l'aide du HEATSCOPE®. Couvrir le chauffage radiant peut provoquer un incendie !

11.

Assurez-vous qu'aucun câble, meuble, matériau inflammable ou autre objet ne vienne en contact avec la surface extérieure du chauffage radiant et ne recouvre l'appareil. L'appareil ne doit être en aucun cas recouvert par des matériaux isolants ou similaires.

12.

Débranchez le chauffage radiant de la source de courant avant nettoyage, tout en réglant l'inclinaison ou en le retirant du mur/plafond. Si les câbles sont enfouis, coupez l'alimentation du courant à l'aide d'un interrupteur omnipolaire.

13.

Utilisez la machine avec grand soin. Cet appareil n'est pas destiné à une utilisation par des personnes (dont les enfants) avec des capacités physiques, sensorielles et mentales réduites ou manquant d'expérience et/ou de connaissances, à moins qu'elles soient encadrées par une personne responsable de leur sécurité ou aient bénéficié des instructions du mode d'emploi de l'appareil.

14.

L'appareil ne doit jamais être utilisé sans surveillance. Les enfants doivent être surveillés à tout moment afin de s'assurer qu'ils ne jouent pas avec l'appareil, le mettent en route involontairement ou touchent aux réglages.

15.

Utilisez seulement les accessoires fournis ou les accessoires originaux approuvés par le fabricant. Le câble d'alimentation ou les autres composants du chauffage radiant HEATSCOPE® doivent être remplacés uniquement par une entreprise de maintenance désignée par le fabricant.

16.

Pensez toujours à bien éteindre l'appareil après utilisation.

4. Déballage de l‘appareil / Emballage

Déballez soigneusement l‘appareil et ses accessoires. Lors de l‘ouverture de l‘emballage, ne pas utiliser d‘objets tranchants qui pourraient endommager l‘appareil.

Ce produit est livré dans un emballage écologique. Tout emballage HEATSCOPE® mis en circulation soit directement, soit via les échanges commerciaux est certifié conforme au §6 du Décret Allemand sur les Emballages (German Packaging Directive). En conséquence, tout emballage HEATSCOPE® peut être jeté de manière écologique dans les conteneurs de collecte pour matériaux d‘emballage. A ce propos, les dispositions légales en vigueur doivent être respectées. Des informations complémentaires sont disponibles auprès du fabricant.

Précautions d‘usage!

Important! Nettoyez l‘appareil avec un chiffon humide avant la première utilisation. N‘utilisez pas de produits contenant des substances alcalines tels que l‘hydroxyde de sodium ou le savon, d‘agents tensioactifs ou de solvants/alcool.

5. Instructions d‘installation

Les DIFFERENTES options d‘installation du chauffage radiant HEATSCOPE® sont exposées dans les schémas des premières pages de ce manuel.

Assurez-vous que le chauffage radiant est solidement fixé à la surface de pose. En termes de résistance à l‘étirement et au cisaillement, les fixations sont conçues pour supporter au moins 3 fois le poids du chauffage radiant qui doit être installé (y compris les accessoires). Lors de l‘installation de l‘appareil, utilisez les vis et les prises adaptées (fournies) à la surface de pose.

Veuillez garder à l‘esprit que deux supports de fixation sont nécessaires pour fixer l‘appareil de manière sûre. Veuillez-vous référer aux dimensions minimales d‘installation pour cet appareil à la section « distances minimales ».

6. Fonctionnement, instructions d'installation et distances minimales

Une fois l'appareil installé, vous pouvez l'utiliser pour la première fois.

Le HEATSCOPE® possède un interrupteur omnipolaire « MARCHE/ARRET ». Le contrôle du chauffage radiant se fait manuellement à l'aide d'un sélecteur situé à même l'appareil ou à l'aide d'une télécommande IR fournie (selon le modèle). L'appareil doit être relié à un disjoncteur différentiel à courant résiduel ainsi qu'à un fusible.

Il est recommandé d'installer l'appareil uniquement dans des zones intérieures ou extérieures à l'abri de la pluie et de la poussière. Le chauffage radiant doit être installé à une hauteur d'au moins 180 cm et à au moins 40 cm de chaque mur adjacent. La distance entre le chauffage radiant et la surface arrière doit être d'au moins 10 cm (cette distance peut être obtenue en utilisant les accessoires de fixation fournis). Des mesures de précaution supplémentaires pourront être prises conformément aux règlements locaux de sécurité-incendie.

Le chauffage radiant ne doit pas être installé directement au-dessous d'une prise électrique. Les côtés du HEATSCOPE® doivent se trouver au moins à 10 cm de toute source électrique.

Tous les câbles doivent être mis en place de façon à ne jamais pouvoir se retrouver en contact avec le chauffage radiant.

Les dimensions indiquées sont des valeurs minimales et peuvent diverger des règlements locaux en matière de construction et de sécurité-incendie. Ces derniers doivent être respectés à tout moment.

Les surfaces de fixation indiquées doivent être conformes au moins avec la classe de protection-incendie A2. Le HEATSCOPE® est conforme aux exigences de la classe de protection IP 44 (poussières et projections d'eau).

Distances minimales requises avec les surfaces de fixations inflammables :

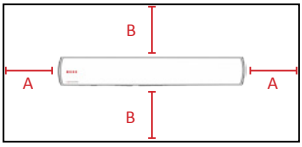

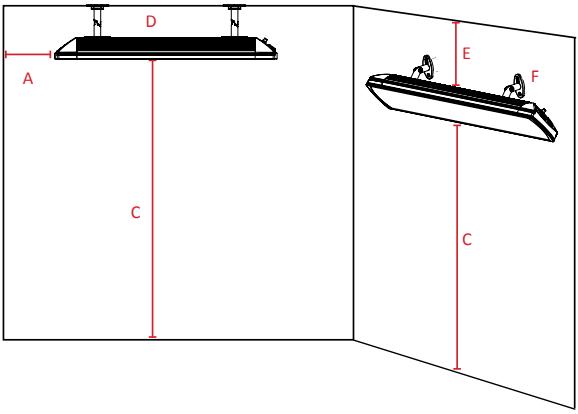

A	min. 40 cm
B	min: 50 cm
C	min. 180 cm
D	min. 17 cm (peut être obtenu en utilisant les accessoires de fixation fournis)
E	min. 20 cm
F	min. 10 cm (peut être obtenu en utilisant les accessoires de fixation fournis)

7. Contrôle

Le HEATSCOPE® possède quatre LEDs rouges au niveau de l'unité de commande située sur le côté gauche de l'appareil. La LED de gauche est allumée lorsque le chauffage radiant est en mode veille. Les trois petites LEDs à sa droite indiquent les différents niveaux de puissance. Lorsqu'un chauffage manuel fonctionne, au moins deux LEDs sont systématiquement allumées. Dans le cas de chauffages télécommandés, la LED de gauche indique le mode veille.

LED de Veille	LEDs de niveaux de puissance

7.1. Contrôle manuel

Les chauffages radiants suivants (No. de série sur le boîtier) sont livrés sans télécommande et peuvent être contrôlés à même l'appareil (câble 3 pôles) ou à l'aide d'un commutateur externe (câble 4 pôles):

MHS-SM1600BK.100, MHS-SM2200BK.100, MHS-SM2800BK.100, MHS-SM1600WT.100, MHS-SM2200WT.100, MHS-SM2800WT.100
MHS-VE1600BK.100, MHS-VE2200BK.100, MHS-VE3200BK.100, MHS-VE1600WT.100, MHS-VE2200WT.100, MHS-VE3200WT.100

Ces types de chauffage sont reconnaissables grâce aux deux interrupteurs suivants situés sur le côté de l'appareil

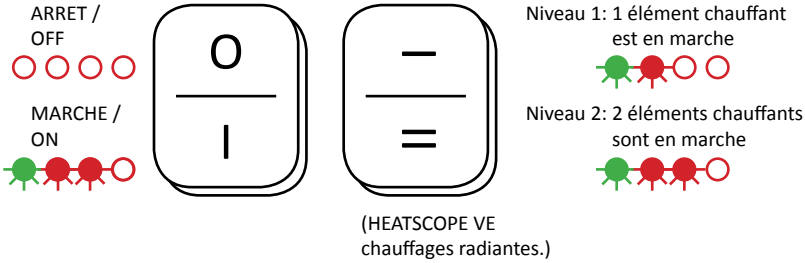

Il est possible de mettre l'appareil sur marche (« I ») or sur arrêt (« O ») à l'aide de l'interrupteur ON/OFF (MARCHE/ARRET). Une fois l'appareil en marche, il est possible de basculer entre un (« – ») et les deux (« = ») éléments chauffants.

7.2. Contrôle à l'aide de la télécommande IR

Les chauffages radiants suivants (No. de série sur le boîtier) sont livrés avec une télécommande IR ; une fois mis en marche à l'aide du bouton MARCHE/ARRET, ils peuvent être réglés sur l'un des trois niveaux de puissance (50%, 80%, 100%).

MHS-SP1600BK.100, MHS-SP2200BK.100, MHS-SP2800BK.100, MHS-SP1600WT.100, MHS-SP2200WT.100, MHS-SP2800WT.100
MHS-VT1600BK.100, MHS-VT2200BK.100, MHS-VT3200BK.100, MHS-VT1600WT.100, MHS-VT2200WT.100, MHS-VT3200WT.100

Ces types de chauffage sont reconnaissables grâce à l'unique interrupteur présent sur le côté du boîtier :

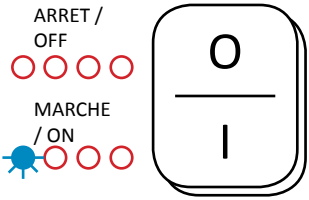

Les appareils sont livrés avec une télécommande infrarouge permettant de basculer entre trois niveaux de puissance (50%, 80% et 100%) :

ARRET/ MARCHE	⏻
HAUT + 1 niveau	▲
BAS - 1 niveau	▼
MIN. MAX.	÷

Pour régler votre chauffage radiant HEATSCOPE® sur différents niveaux de puissance à l'aide de la télécommande IR, procédez comme suit :

Veille – le chauffage radiant est prêt à être utilisé.

Appuyez sur le bouton ON/OFF – MARCHE/ARRET.

Le chauffage radiant est réglé sur le niveau 3 (puissance 100%).

Appuyez sur le bouton BAS ou HAUT pour diminuer ou augmenter la puissance.

Le chauffage radiant est réglé sur le niveau 2 (puissance 80%).

Appuyez sur le bouton BAS ou HAUT pour diminuer ou augmenter la puissance.

Le chauffage radiant est réglé sur le niveau 1 (puissance 50%).

Appuyez sur le bouton MIN./MAX. pour diminuer (50%) ou augmenter la puissance (100%).

En appuyant à nouveau sur le bouton ON/OFF – MARCHE/ARRET, le chauffage radiant se remet en mode veille.

8. Précautions, entretien et maintenance

Avant de procéder au nettoyage et à l'entretien de votre HEATSCOPE®, débranchez-le bien de la source de courant, ou si les câbles sont enfouis, éteignez-le bien à l'aide de l'interrupteur omnipolaire. Assurez-vous que l'appareil ait refroidit : attendez au moins 60 minutes après la dernière utilisation avant de procéder à son nettoyage.

Toutes les surfaces doivent être nettoyées avec un chiffon humide seulement. N'utilisez jamais de produits contenant des substances alcalines tels que l'hydroxyde de sodium ou le savon, d'agents tensioactifs ou de solvants comme l'alcool.

Utilisez seulement un chiffon ou une brosse très douce pour le réflecteur et les éléments chauffants.

Le câble d'alimentation ou le câble enfoui avec interrupteur omnipolaire doit être remplacé seulement par une entreprise d'électricité spécialisée et désignée ou approuvée par le fabricant. Les éléments chauffants, ainsi que les autres composants ou pièces du boîtier doivent être remplacés seulement par une organisation désignée par le fabricant.

Si vous ou une personne agissant pour votre compte procède à des réparations, celles-ci ne seront pas couvertes par la garantie. Les réparations non conformes et l'installation ou l'utilisation incorrecte annuleront la garantie de façon immédiate.

9. Garantie et service

Le HEATSCOPE™ est garanti 24 mois. La période de garantie démarre à la date d'achat du nouvel appareil. Les pièces d'usure ou les vices qui n'affectent que peu l'utilisation de l'appareil ne sont pas couverts par la garantie. En cas de demande de garantie, vous devez fournir la facture originale sur laquelle figurent la date d'achat et le modèle de l'appareil.

Traitement des demandes de garantie

Veuillez contacter le fabricant avant de retourner l'appareil défectueux avec une preuve d'achat valide et la description complète du défaut. Le fabricant acceptera l'appareil seulement s'il est renvoyé dans un emballage de transport adéquat, assurant sa protection durant le transport.

Le fabricant assurera, à sa propre discrétion, ses obligations de garantie soit en réparant ou échangeant l'appareil défectueux ou les différentes pièces de l'appareil défectueux. En cas de remplacement d'un appareil, la forme et la couleur du nouvel appareil peuvent varier légèrement de l'original. La date d'achat initiale reste déterminante pour le début de la période de garantie. La période de garantie ne doit pas être étendue en cas de remplacement ou de réparation de l'appareil par le fabricant.

Exclusions de garantie

Les dommages ou défauts résultants d'une mauvaise manipulation ou utilisation ainsi que les défauts résultants de l'utilisation de pièces non originales ou l'utilisation d'accessoires non recommandés par le fabricant ne sont pas couverts par la garantie.

La garantie ne couvre pas les dommages résultants de causes extérieures comme le feu, l'orage ou tout dommage de transport. Nous excluons toute responsabilité pour les éventuelles blessures indirectes aux personnes ou les dommages indirects aux biens.

Si le numéro de série a été modifié, enlevé ou dégradé, la garantie sera nulle et non avenue.

Toute demande de garantie sera refusée si l'appareil a été ouvert, changé, modifié, remonté ou réparé par une personne non autorisée par le fabricant.

10 .Déclaration de conformité

La déclaration de conformité est disponible sur demande auprès du fabricant.

11. Retrait du service / élimination

Ce produit est livré dans un emballage écologique. Tout emballage mis en circulation soit directement, soit via les échanges commerciaux est certifié conforme au §6 du Décret Allemand sur les Emballages (German Packaging Directive). En conséquence, tout emballage peut être jeté de manière écologique dans les conteneurs de collecte pour matériaux d'emballage. A ce propos, les dispositions légales en vigueur doivent être respectées. Des informations complémentaires sont disponibles auprès du fabricant.

WEEE-Reg.-Nr.
DE 45650441

Lorsque l'appareil est en fin de vie, il doit être retiré du service par un spécialiste conformément à la règlementation en vigueur et des mesures doivent être prises pour s'assurer qu'il ne pourra pas être réutilisé.

L'appareil doit être éliminé par un professionnel et de manière écologique. La règlementation en vigueur doit être respectée.

RoHS COMPLIANT 2002 / 95 / EC

12. Données techniques

	HEATSCOPE® SPOT	HEATSCOPE® VISION
Voltage	220-240 V AC ~ / 50 Hz	220-240V AC ~ / 50 Hz
Puissance	1600 W / 2200 W / 2800 W	1600 W / 2200 W / 3200 W
Ampérage	7.83 A / 9.57 A / 12.17 A	6.96 A / 9.57 A / 13.91 A
Câble	1.75 m / 3 x 1.5 mm^2 1.75 m / 4 x 1.0 mm^2 1.75 m / 4 x 1.5 mm^2	1.75 m / 3 x 1.5 mm^2 1.75 m / 4 x 1.0 mm^2 1.75 m / 4 x 1.5 mm^2
Température de surface	400 °C	280-320 °C
Température du corps	max. up to 135 °C	max. up to 135 °C
Température du filament	1200-1300 °C	1200-1300 °C
Température de couleur	1550-1650 K	1550-1650 K
Puissance max. en	15 sec.	30 sec.
Lumière visible	< 600 Lux	< 300 Lux
Hauteur min. d'installation	min. 1.8 m / max. 3 m	min. 1.8 m / max. 2.5 m
IP	IP 44 (with optional available weather shield)	IP 44 (with optional available weather shield)
Manuel	ON/OFF + 100%, 50%	ON/OFF + 100%, 50%
Télécommande	ON/OFF + 100%, 80%, 50% IR-Remote Control	ON/OFF + 100%, 80%, 50% IR-Remote Control

13. Branchement électrique

Pour s'assurer que le HEATSCOPE® est branché correctement, veuillez observer les sections des câbles de branchement fournis.

Les types de chauffage radiants suivants (numéro de série sur le boîtier) sont livrés avec un câble 3 pôles à extrémités libres avec les sections suivantes:

MHS-SP1600BK.100, MHS-SP2200BK.100, MHS-SP2800BK.100, MHS-SP1600WT.100, MHS-SP2200WT.100, MHS-SP2800WT.100
MHS-VT1600BK.100, MHS-VT2200BK.100, MHS-VT3200BK.100, MHS-VT1600WT.100, MHS-VT2200WT.100, MHS-VT3200WT.100

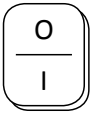

SP & VT chauffages radiantes:
Appuyez sur le bouton „I".

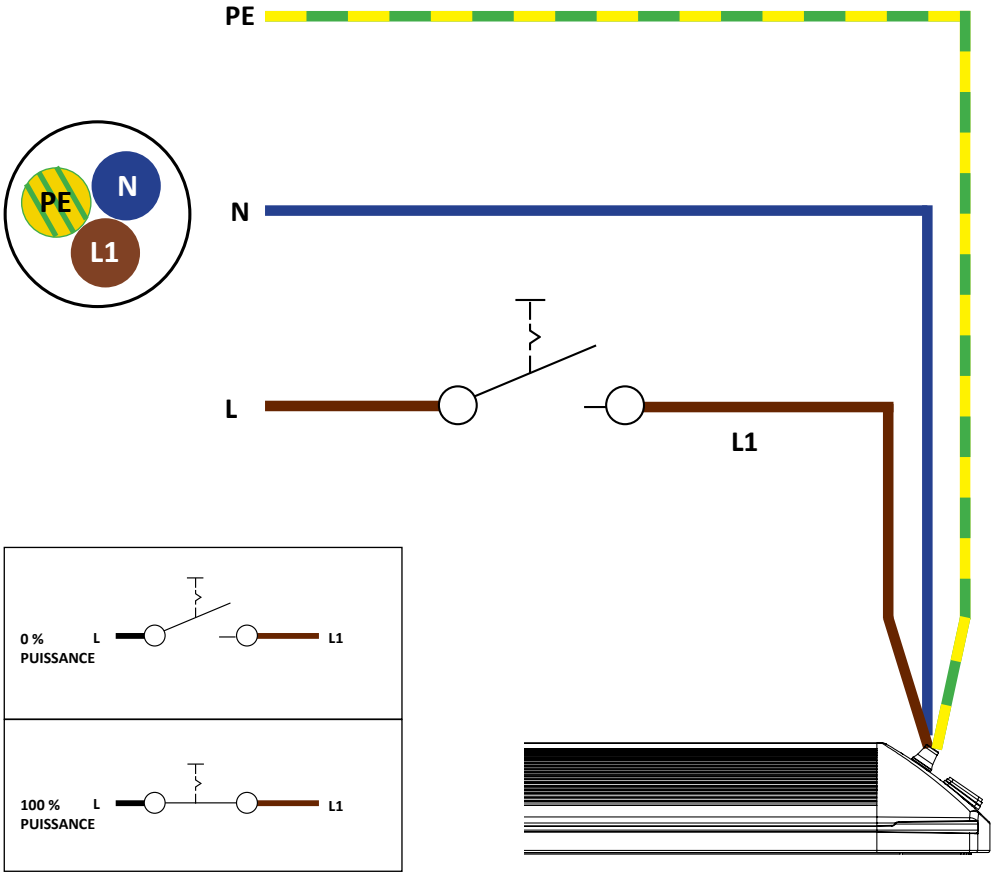

Les types de chauffage radiants suivants (numéro de série sur le boîtier) sont livrés avec un câble 4 pôles à extrémités libres afin de brancher un contrôleur externe et les sections suivantes :

MHS-SM1600BK.100, MHS-SM2200BK.100, MHS-SM2800BK.100, MHS-SM1600WT.100, MHS-SM2200WT.100, MHS-SM2800WT.100
MHS-VE1600BK.100, MHS-VE2200BK.100, MHS-VE3200BK.100, MHS-VE1600WT.100, MHS-VE2200WT.100, MHS-VE3200WT.100

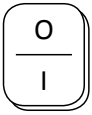

SM chauffages radiantes:
Appuyez sur le bouton „I“.

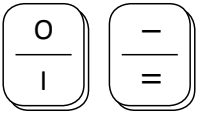

VE chauffages radiantes:
Appuyez sur le bouton „I“ et „=“.

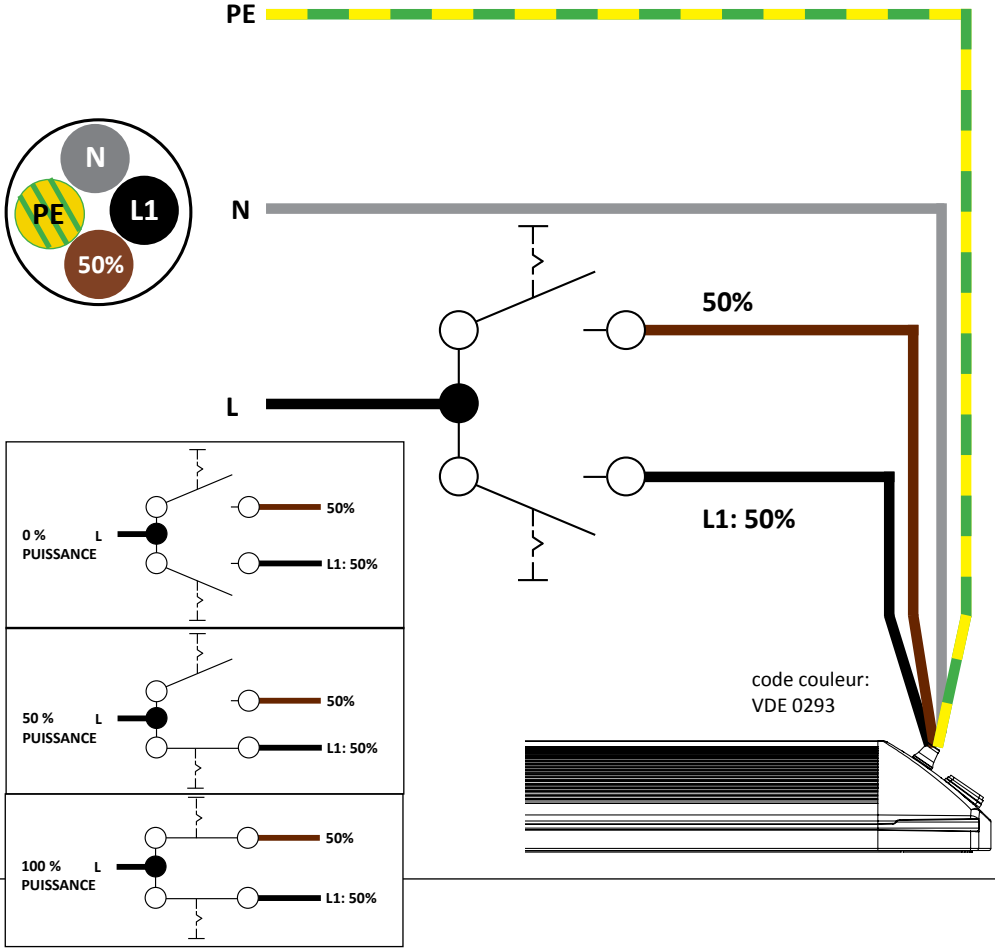

CONTACT PARTNERS IN YOUR AREA

GERMANY
MANUFACTURER
MHS Munich Home Systems GmbH
Kramergasse 32
D-82054 Sauerlach-Lochhofen

mail@heatscope.com
www.heatscope.com

GERMANY (Elektrofach-/-großhandel)
ELECTRICAL SUPPLY COMPANIES
ELKA-Hugo Krischke GmbH
Wettersteinstr. 12
D-82024 Taufkirchen
Tel.: +49 89 3090409-0
Fax: +49 89 3090409-50
info@elka-krischke.de
www.elka-krischke.de

GERMANY (alle anderen Branchen)
ALL OTHER COMPANIES/CUSTOMERS
MOONICH GmbH
Kramergasse 32
D-82054 Sauerlach-Lochhofen
Tel.: +49 8104 647090
Fax: +49 8104 647099
mail@heatscope.com
www.moonich.de

FRANCE
SARL HEATSCOPE FRANCE
ZI Les gresses
26290 Donzère FRANCE
Tel.: +33 9 64 12 50 95
Fax: +33 4 75 52 92 89
contact@heatscopefrance.fr

TURKEY
Uluslararasi Girisim Grubu
Adnan Saygun Cad. Lale Sok. 5/1
TR-34340 Ulus - Istanbul
Tel.: +90 212 2877760
info@uggrubu.com.tr
www.uggrubu.com.tr

SPAIN
Home Garden & Lifestyle Solutions S.L.
Av. Autopista del Saler 6-43
ES-46013 Valencia
Tel.: +34 652 810 402
info@masterkool.es
www.masterkool.es

USA, CANADA, NORTH AMERICA
GreenChance Inc. Culver City
11265 Washington Blvd.
USA CA90230
Tel.: 001-310-9295333-1001
Fax: 001-310-7335070
info@greenchance.net
www.greenchance.net

CZECH REPUBLIC
Able Electric, spol. s.r.o.
Ještědská 90/117a
CZ-46008 Liberec 8
Tel.: +420 485 130303
Fax: +420 485 130209
servis@bionaire.cz
www.bionaire.cz

SLOVAK REPUBLIC
KA-BE
Hričovská 205
SK-010 01 Žilina
Tel.: +421 41 7002121
Fax: +421 41 7233446
kabe@kabe.sk
www.kabe.sk

HONGKONG, ASIA
Design & Distribution Link Ltd.
75 King‘s Road
HK-North Point
Tel.: +852 2105 9468
Fax: +852 2838 8766
info@dndlink.com.hk
www. designlink.com.hk

ITALY
Ecoenergie srl
Via Roma 52/F
IT-35030 Cinto Euganeo (PD)
Tel.: +39 0429 700300
Fax: +39 0429 784513
info@ecoenergie.biz
www.ecoenergie.biz

GREECE
Archiflame
30 El. Venizelou St.
GR-172 35 Daphne / Athens
Tel.: +30 210 9716521
Fax: +30 210 9716521
info@archiflame.gr
www.archiflame.gr

NEW ZEALAND
Outdoor Concepts
77 The Strand / Parnell
NZ-1140 Auckland
Tel.: +64 9 3076770
Fax: +64 9 3774091
sales@outdoorconcepts.co.nz
www.outdoorconcepts.co.nz

COLOMBIA, SOUTH AMERICA
Importaciones y Distribuciones
Dieudonne SAS
CO-Bogota
Diag 127A N. 7C-19
Tel.: +57 2156268
Edgarv@lamaisono-deltalight.com

MHS
MUNICH HOME SYSTEMS

Art.-Nr.: 19-010

® MHS GmbH 2013. Technische Änderungen und Weiterentwicklungen, Irrtümer und Druckfehler vorbehalten, Stand: 12-2014. // Subject to technical changes, printing and typesetting errors. Version: 01-2015